BRILLIANT®

# MODELO:LSM4421

## PERFIL LSM-4421 SOBREPONER

### INSTRUCTIVO
### ANTES DE INSTALAR LEA ESTE INSTRUCTIVO.

ADVERTENCIAS:
Nunca realice conexiones eléctricas con las manos mojadas.No lleve a cabo la instalación con la alimentación de la red eléctrica conectada, ya que puede ocurrir un choque eléctrico.En caso de que la instalación sea en un lugar alto, realizar la instalación sobre un banco o escalera con la altura necesaria, que sea estable y sea colocado en un lugar seco y plano. No seguir las instrucciones anteriores pueden llevar a un choque eléctrico, caída, quemadura o alguna otra lesión.

PRECAUCIONES:
No instalar el luminario en lugares húmedos o expuestos a agentes químicos. Asegurarse de que las características eléctricas de la red de alimentación son las adecuadas para el luminario, ya que una diferencia puede ocasionar mal funcionamiento o resultar en un luminario quemado.No tirar el luminario ya que puede afectar sus características de seguridad.

### DIMENSIONES

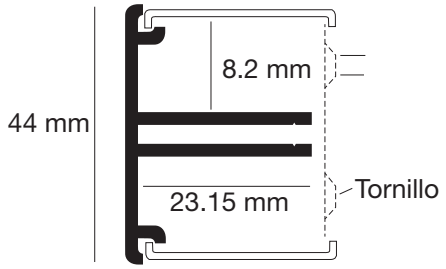


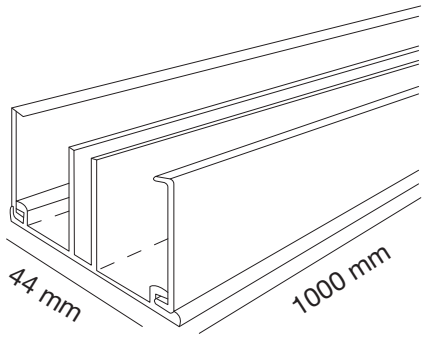


*Nota: El dibujo muestra una introducción general a esta descripción. Cuando exista discrepancia entre el actual producto y el dibujo. Por favor revisar los productos reales.*

## 1. Características

- Perfil de aluminio con difusor lechoso.
- Para alojar tira luminosa de hasta 23.15 mm de ancho.
- Instalación sobre superficies planas,para contornear muros, perfil de clip montado.
- Cuenta con varios accesorios de montaje.
- Ideal para atenuar el brillo e incorporar la luz al ambiente.
- Hecho de aluminio.
- Con difusor PC
- Presentación de 1m
- Medida interior 23.15mm
- Tipo Double line.
- Tiras compatibles: S1260.U.1/N.1 | LAD60WW/NW | S2460.U.3/W.3 | S242280.U.1/W.1/N.1 | L60110UWW/WW / NW | L60277UWW / WW/ NW | SD560.U.1 / W.1 / N.1 | S2560.U.1 / W.1 / N.1

CONTACTO
País de Origen:China
Importador:Consorcio Eléctrico,S.A de C.V. | R.F.C. CEL750502KU2
Marca:BRILLIANT ®
DIRECCIÓN: Av. Río Consulado #121, Col.Arenal Del. Azcapotzalco, C.P.02980, Ciudad de México, México.
TELÉFONOS:(55)5597 0219 | (55) 5583 0306 | (55) 5597 0242. LADA(sin costo) 800 8228 697
www.brillanteiluminacion.mx

BRILLIANT®

# MODELO:LSM4421

## PERFIL LSM-4421 SOBREPONER

### INSTALACIÓN

1. Con el los clips de sujeción.

- Con ayuda de un talandro y una broca para metal realice un orificio para fijar la pija que sujetara al perfil en la superficie a instalar de acuerdo a la medida del tornillo. El orificio debe ser cóncavo para que la cabeza del tornillo no sobresalga. (Como se muestra en el diagrama: Fig.A)
- Sobre la superficie donde se instale, sujete con un desarmador el clip de montaje y insértalo sobre el mismo.(Como se muestra en el diagrama: Fig.B)

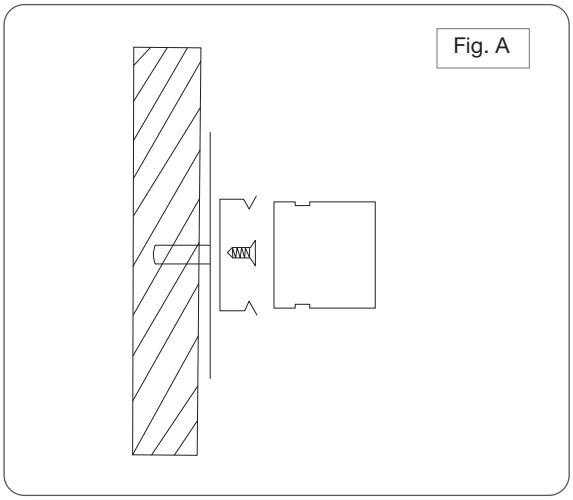


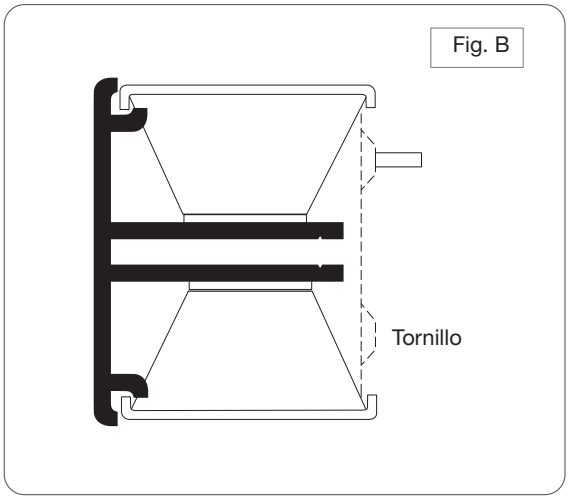


CONTACTO
País de Origen:China
Importador:Consorcio Eléctrico,S.A de C.V. | R.F.C. CEL750502KU2
Marca:BRILLIANT ®
DIRECCIÓN: Av. Río Consulado #121, Col.Arenal Del. Azcapotzalco, C.P.02980, Ciudad de México, México.
TELÉFONOS:(55)5597 0219 | (55) 5583 0306 | (55) 5597 0242. LADA(sin costo) 800 8228 697
www.brillanteiluminacion.mx