LBLE1

NOTA:
Elija el código según los parámetros y la pieza cambiable.

SERIES **IRON** CUSTOM 01

- Luminaria downlight armable.
- Compatible con accesorios circulares.
- Instalación empotrable sobre techos.
- Uso en interior.
- Ideal para iluminación efecto puntual: suave, uniforme puntual.
- Distribución de luz, fija, ajustable o bañador de pared.
- Dimmeable 0-10V
- Dimmeable (opcional): ON/OFF, TRIAC y DALI.
- Espesor del techo 3-20mm

DESCRIPCIÓN

LBLE1 U 5W 15°

- **A** Temperatura
- **B** Potencia
- **C** Apertura

CÓDIGOS

LBLE1U5W15°
LBLE1U5W24°
LBLE1U5W36°

LBLE1W5W15°
LBLE1W5W24°
LBLE1W5W36°

LBLE1N5W15°
LBLE1N5W24°
LBLE1N5W36°

LBLE1U7W15°
LBLE1U7W24°
LBLE1U7W36°

LBLE1W7W15°
LBLE1W7W24°
LBLE1W7W36°

LBLE1N7W15°
LBLE1N7W24°
LBLE1N7W36°

LBLE1U8W15°
LBLE1U8W24°
LBLE1U8W36°

LBLE1W8W15°
LBLE1W8W24°
LBLE1W8W36°

LBLE1N8W15°
LBLE1N8W24°
LBLE1N8W36°

PARÁMETROS ELÉCTRICOS

Temperatura **(A)**	Potencia **(B)**	Apertura **(C)**	Instalación **(D)**	Lumens	Tipo de LED	Voltaje	CRI	IP	Color
Ultra cálido	5W	15°		350 lm (U) 375 lm (W)	OSRAM	110~220VAC	90	20	Gris
2700ºK (U)		24°	Estándar (CN1)	400 lm (N)					
Cálido	7W	36°		490 lm (U) 525 lm (W)					
3000°K (W)			Sin borde (SN1)	560 lm (N)					
Neutro	8W			560 lm (U) 600 lm (w)					
4000°K (N)				640 lm (N)					

LBLE1

CARCASAS **COMPATIBLES**

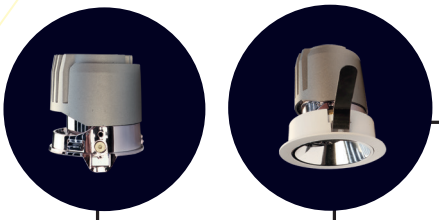

INSTALACIÓN **(D)**

LBLE1.CN
Instalación Estándar

LBLE1.SN
Instalación sin bordes

ANILLOS COMPATIBLES **(E)**

LBLE1.

Código	Forma Circular
Y1	
Y2	
Y3	
D4	
F5	

SN1

CN1

LENTES **(F)**

LBLE1.

Código	Descripción		
FW	Panal		
LS	Difusor elipsoidal		
BW	Difusor prismático		
RG	Luz suave		
QG	Luz brillante		
FX Antideslumbramiento			

-**Filtro corrección de color:** Rubor ámbar **(R31)**

NOTA: *Solo puede usar un lente por luminario y el filtro puede reducir la temperatura a 2400ºK*

CN1

SN1

NOTA: *Bajo pedido.*

LBLE1

DIAGRAMA

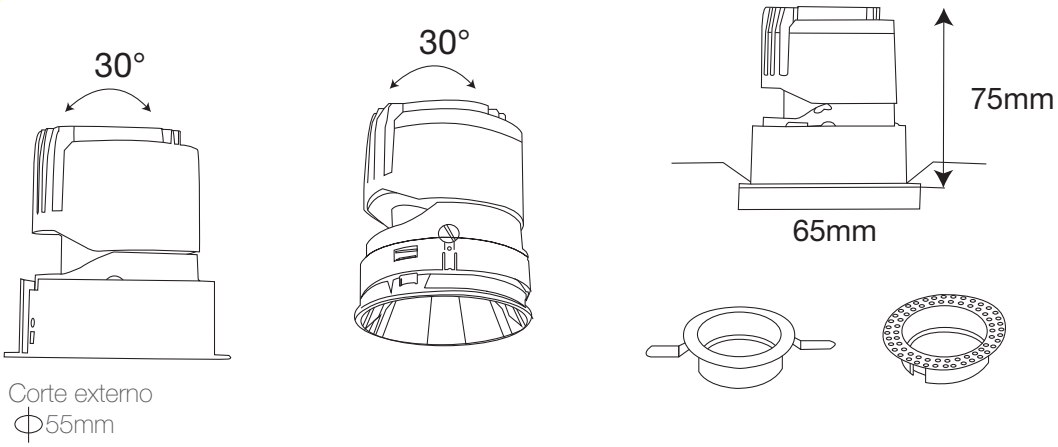

MONTAJE

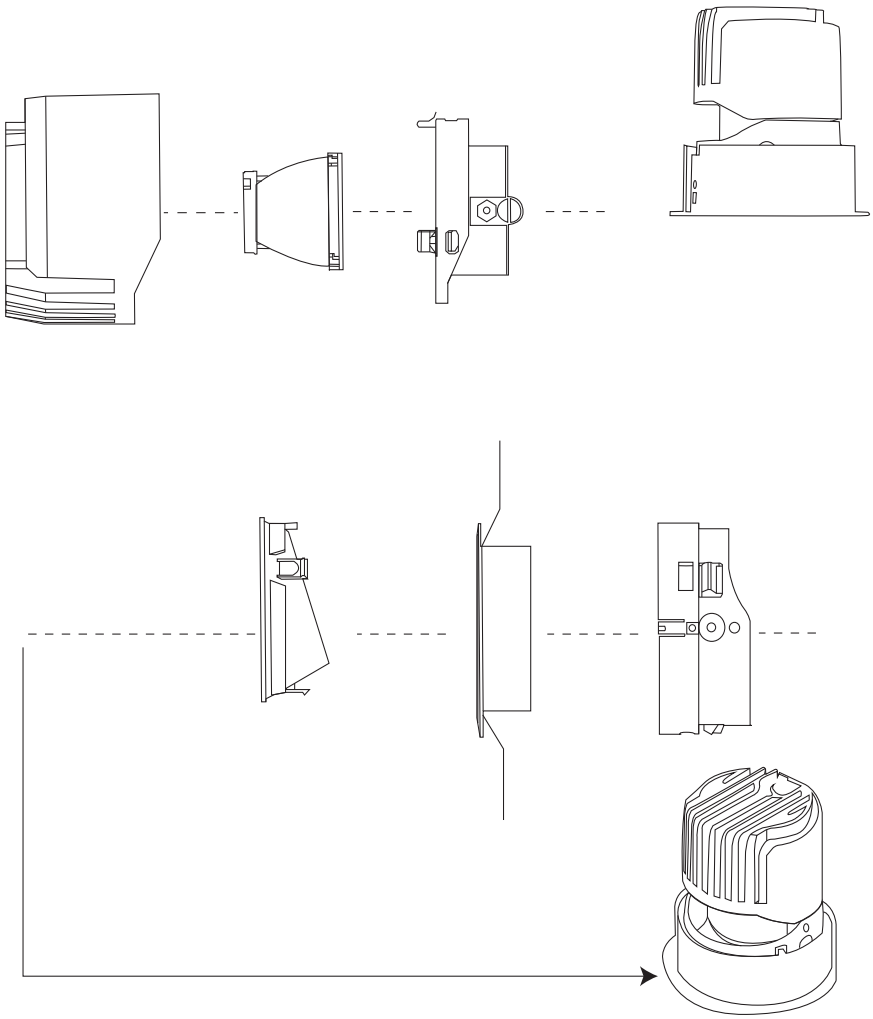

LBLE1

- Distribución de luz fija.

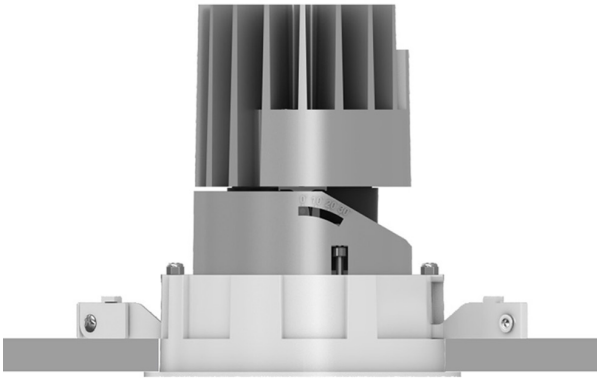
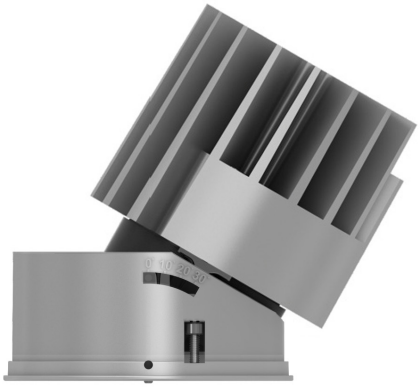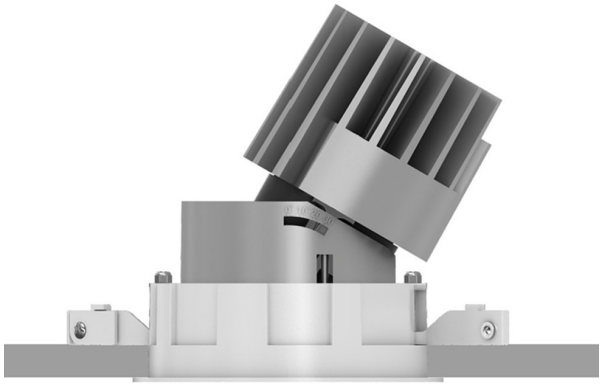
- Distribución de luz ajustable (Dirigible) 30°