BRILLIANT®

DOTS & STRIPES

DTM15U3.1... / W3.1... / N3.1...

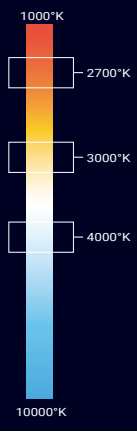

PRECAUCIÓN

El consumo que se menciona pertenece solamente al consumo de la luminaria, el consumo final puede variar dependiendo de la fuente que se utilice.
Los códigos situados en la parte superior se complementan colocando el ángulo de apertura que se desea (15, 24, 36, 15/35 EJEMPLO: DTM15U3.115).

DOTS & STRIPES

DOT BLOCK RAIL 328

- Luminaria downlight con formato rectangular compatible con riel de 6 entradas y 3 circuitos.
- Iluminación concentrada.
- Disponible en blanco ultra cálido (2700°K | U), blanco cálido (3000°K | W) y blanco neutro (4000°K | N).
- Ideal para uso en galerías, hoteles, museos, salones de exposiciones, joyerías, tiendas de ropa y supermercados.
- Uso únicamente interior.
- Utilizado para iluminación de énfasis.
- Acabado en color negro o blanco.

CRI 90 | IP 20 | NOM

STOCK	PROYECTO
■	□

PARÁMETROS **ELÉCTRICOS**

Temperatura de color	2700ºK / 3000ºK / 4000°K
Potencia	15W
Tipo de LED	3030SMD PHILIPS
Cantidad de LEDS	12
Voltaje	90~240VAC
Corriente de Op.	120mA
Consumo	15W
Lumens	1200 lm / 1300 lm / 1400 lm
Eficiencia	80 lm/w / 86 lm/w / 93 lm/w
Dimmeable	0~10V
Peso	0.78kg
Material	Aluminio
Temp.de Op.	-20ºC~40ºC
Horas de vida	>50000 horas

APERTURA

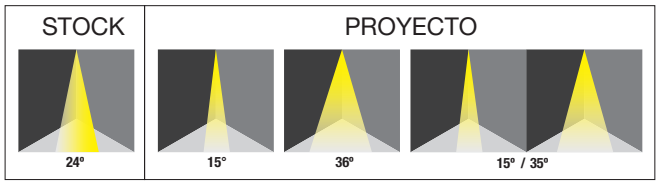

BRILLIANT®

DTM15U3.1... / W3.1... / N3.1...

DOTS & STRIPES
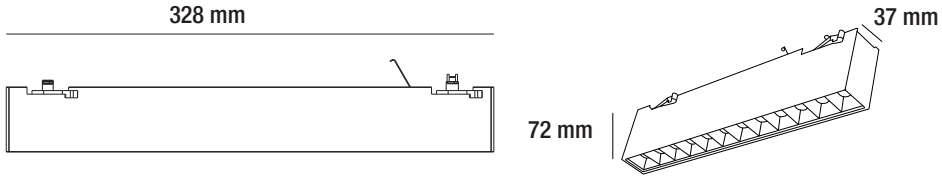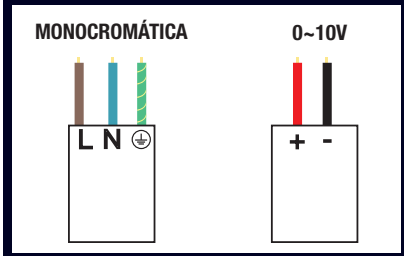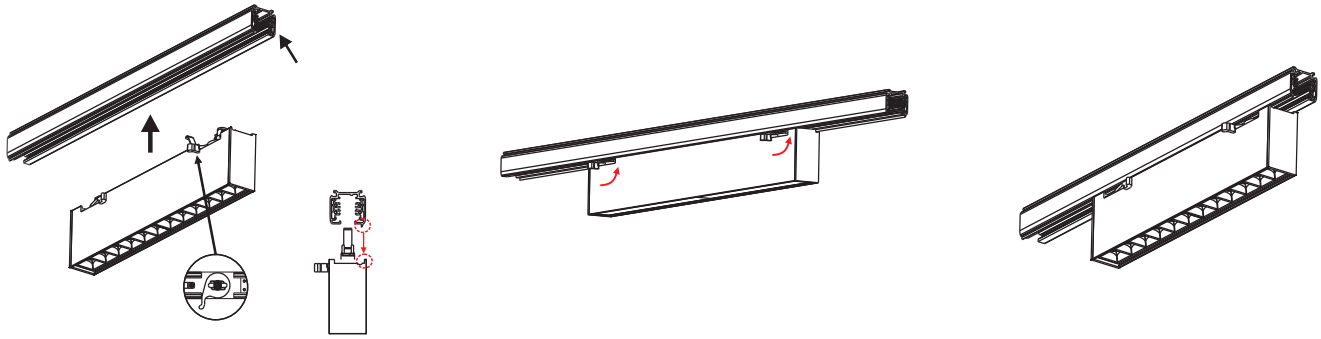
DIAGRAMA